LINE 4.0

verolight®

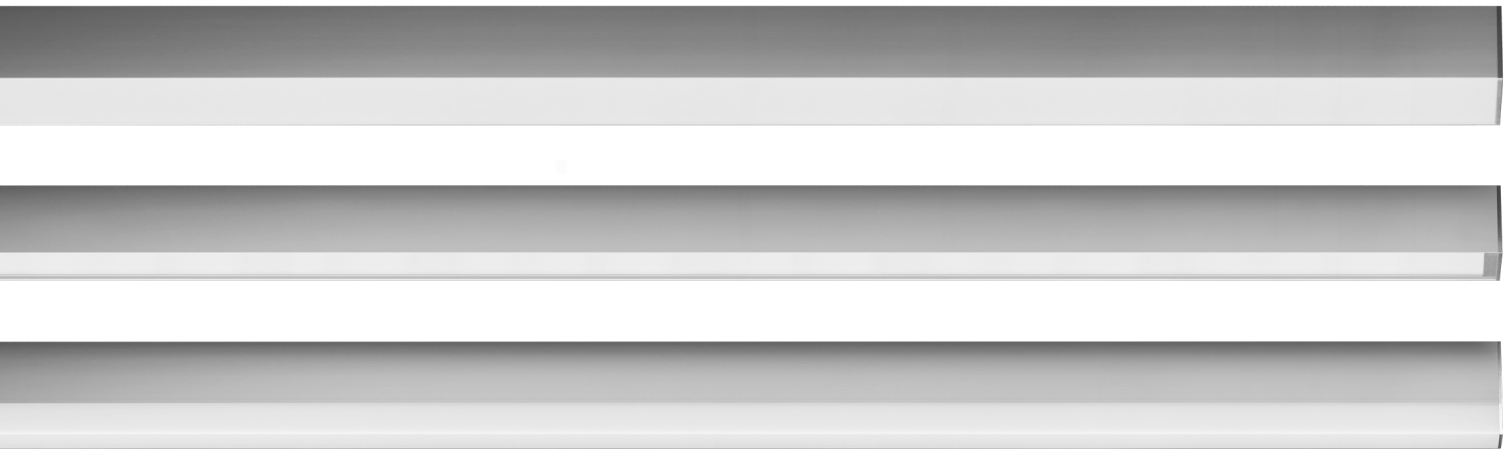

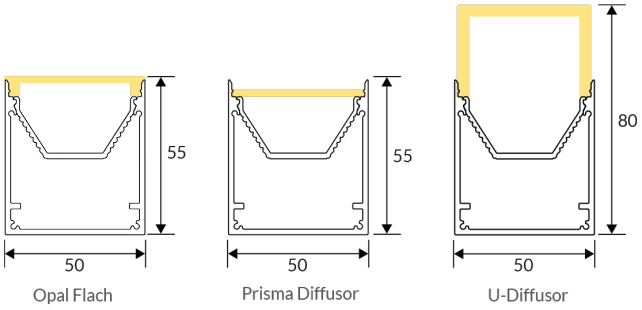

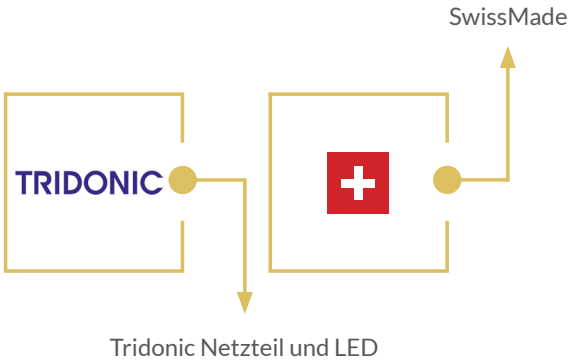

PROFILSYSTEMLEUCHTE

- DESIGNED, ENTWICKELT UND PRODUZIERT IN DER SCHWEIZ
- VIERTE VERBESSERTE GENERATION MIT HÖHERER EFFIZIENZ
- TRIDONIC NETZTEIL UND LED
- NEU KANN AUCH DIE DLS VERSION ALS EINBAULEUCHTE MONTIERT WERDEN
- GEEIGNET FÜR SICHERHEITSBELEUCHTUNGSANLAGEN MIT ZENTRALBATTERIE

5 JAHRE GARANTIE

Technische Daten

Diffusor	Opal	Mikroprisma
CRI		>90
Abstrahlwinkel	110°	90°
Schutzart		IP 40
Spannung		AC 230 V
Dimmfunktion		On-Off / DALI
Lebensdauer		72.000 h
Schutzklasse		1
Netzteil (IP20)		On/Off oder DALI
Gehäusematerial		Aluminium eloxiert
Gehäusefarbe		unlackiert

Diffusor Opal

Länge	Lichtstrom		Leistung	Effizienz	
	3000 K	4000 K		3000 K	4000 K
590 mm	1350 lm	1413 lm	15.8 W	85 lm/W	89 lm/W
	1800 lm	1890 lm	20.9 W	86 lm/W	90 lm/W
870 mm	2025 lm	2115 lm	23.5 W	86 lm/W	90 lm/W
	2655 lm	2790 lm	29.6 W	89 lm/W	94 lm/W
1150 mm	2700 lm	2835 lm	29.6 W	91 lm/W	95 lm/W
	3555 lm	3735 lm	38.5 W	92 lm/W	97 lm/W
1430 mm	3375 lm	3555 lm	36.1 W	93 lm/W	98 lm/W
	4410 lm	4635 lm	47.8 W	92 lm/W	96 lm/W

Diffusor Mikroprisma

Länge	Lichtstrom		Leistung	Effizienz	
	3000 K	4000 K		3000 K	4000 K
590 mm	1575 lm	1665 lm	15.8 W	99 lm/W	105 lm/W
	2115 lm	2160 lm	20.9 W	101 lm/W	103 lm/W
870 mm	2340 lm	2475 lm	23.5 W	99 lm/W	105 lm/W
	3105 lm	3240 lm	29.6 W	104 lm/W	109 lm/W
1150 mm	3150 lm	3285 lm	29.6 W	106 lm/W	110 lm/W
	4140 lm	4320 lm	38.5 W	107 lm/W	112 lm/W
1430 mm	3960 lm	4140 lm	36.1 W	109 lm/W	114 lm/W
	5130 lm	5400 lm	47.8 W	107 lm/W	112 lm/W

Masse

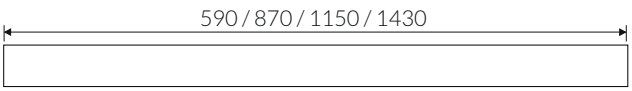

Masse in mm

Artikelnummer

3000 K / Diffusor Opal

Länge	Lichtstrom	Leistung	Effizienz	Artikelnummer
590 mm	1350 lm	15.8 W	85 lm/W	19.LIN4.0590HE.30
	1800 lm	20.9 W	86 lm/W	19.LIN4.0590HO.30
870 mm	2025 lm	23.5 W	86 lm/W	19.LIN4.0870HE.30
	2655 lm	29.6 W	89 lm/W	19.LIN4.0870HO.30
1150 mm	2700 lm	29.6 W	91 lm/W	19.LIN4.1150HE.30
	3555 lm	38.5 W	92 lm/W	19.LIN4.1150HO.30
1430 mm	3375 lm	36.1 W	93 lm/W	19.LIN4.1430HE.30
	4410 lm	47.8 W	92 lm/W	19.LIN4.1430HO.30

4000 K / Diffusor Opal

Länge	Lichtstrom	Leistung	Effizienz	Artikelnummer
590 mm	1413 lm	15.8 W	89 lm/W	19.LIN4.0590HE.40
	1890 lm	20.9 W	90 lm/W	19.LIN4.0590HO.40
870 mm	2115 lm	23.5 W	90 lm/W	19.LIN4.0870HE.40
	2790 lm	29.6 W	94 lm/W	19.LIN4.0870HO.40
1150 mm	2835 lm	29.6 W	95 lm/W	19.LIN4.1150HE.40
	3735 lm	38.5 W	97 lm/W	19.LIN4.1150HO.40
1430 mm	3555 lm	36.1 W	98 lm/W	19.LIN4.1430HE.40
	4635 lm	47.8 W	96 lm/W	19.LIN4.1430HO.40

Option mit Zusatz-Artikelnummer

Abdeckung U-Diffusor	20.LIN4.01
Abdeckung Prisma	20.LIN4.02
Wand-/Decken Halter	20.LIN4.03
Magnet	20.LIN4.04
Seilsystem max. 2 m	20.LIN4.05
Tridonic DALI/PUSH	20.LIN4.06
Casambi [1/2]	20.LIN4.07
Notbeleuchtung (Einzelbatterie) [3]	20.LIN4.09
Bewegungs- und Lichtsensor	20.LIN4.10

[1] DALI Netzteil erforderlich
[2] Stark reduzierte Sende- und Empfangsleistung bei Casambimodulen im Profil
[3] Nur bei 1430 mm Länge

CRI >80 | 110° | IP20 | t_a 25°C | 230V 50Hz | CE | RoHS

AGB

Allgemeine Hinweise

- Die Hinweise der Montage- und Betriebsanleitung sind vor der ersten Inbetriebnahme zu beachten!
- Bei fehlerhafter Installation erlischt der Garantieanspruch!
- Wartung oder Reparaturen an der Leuchte sind nur durch die Verolight AG oder einen autorisierten Service-Partner durchzuführen!

Alle Angaben ohne Gewähr. Technische Änderungen beruhen auf der permanenten Weiterentwicklung unserer Produkte und können daher, ohne vorherige Ankündigung, von den Angaben abweichen. Fotos und Bilder verstehen sich als Beispielbilder.

Sicherheitshinweise

- Die Installation darf nur durch Elektrofachkräfte erfolgen.
- Das Gerät ist bestimmungsgemäss und nur in einwandfreiem, unbeschädigtem Zustand zu betreiben.
- Für die Installation und den Betrieb des Geräts sind die nationalen Sicherheits- und Unfallverhütungsvorschriften zu beachten.

Entsorgungshinweise

- Die Leuchte kann an den Händler zurückgegeben werden oder ist gemäss den nationalen Bestimmungen zu entsorgen.

Stand 06.06.2026