Venus Downlight – Montageanleitung

Allgemeine Hinweise

- Die Hinweise der Montage- und Betriebsanleitung sind vor der ersten Inbetriebnahme zu beachten.
- Bei fehlerhafter Installation erlischt der Garantieanspruch.
- Wartung oder Reparaturen an der Leuchte sind nur durch die Verolight AG oder einen autorisierten Service-Partner durchzuführen.

Sicherheitshinweise

- Die Installation darf nur durch Elektrofachkräfte erfolgen.
- Das Gerät ist bestimmungsgemäss und nur in einwandfreiem, unbeschädigtem Zustand zu betreiben.
- Für die Installation und den Betrieb des Geräts sind die nationalen Sicherheits- und Unfallverhütungsvorschriften zu beachten.

Entsorgungshinweise

- Die Leuchte kann an den Händler zurückgegeben werden oder ist gemäss den nationalen Bestimmungen zu entsorgen.

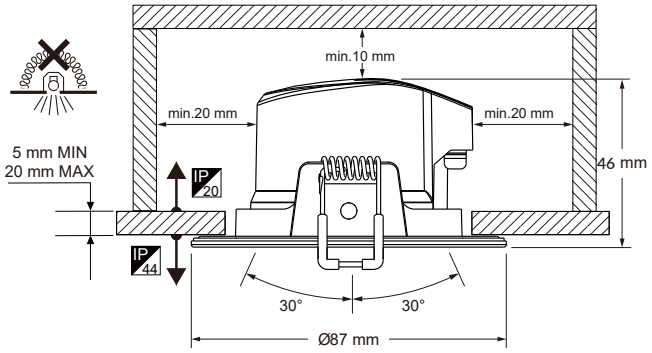

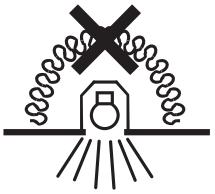

Die Leuchte ist nicht dazu geeignet mit Wärmedämm-Material abgedeckt zu werden.

Watt	CCT	(mm)
VENUS 6 W	2700K-4000K	70

1

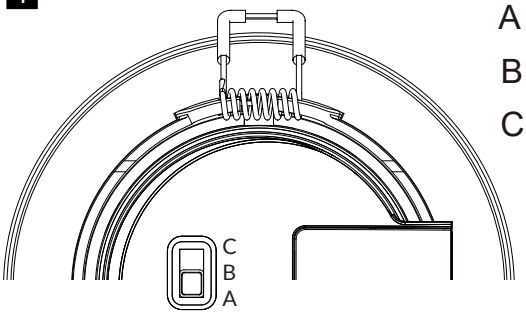

A 2700K
B 3200K
C 4000K

2

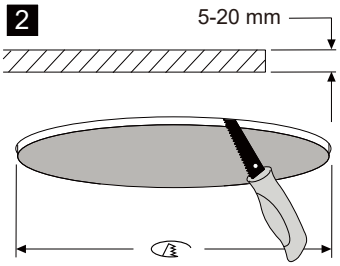

3a AC 220-240 V

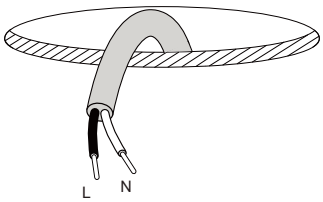

3b AC 220-240 V

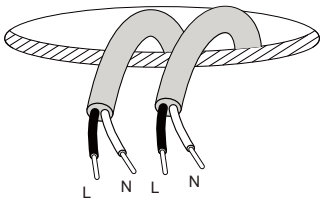

4

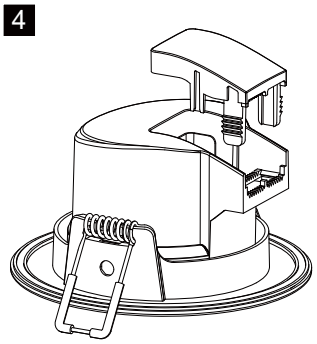

5a AC 220-240 V

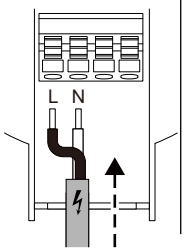

5b AC 220-240 V

Total Max. 1.8 A

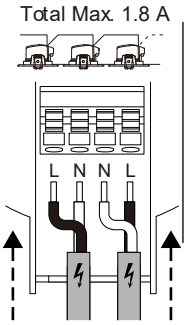

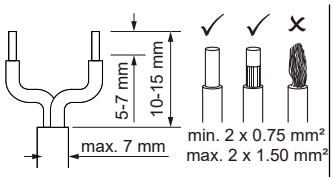

10A C-type (pcs)	16A C-type (pcs)
60	100

6

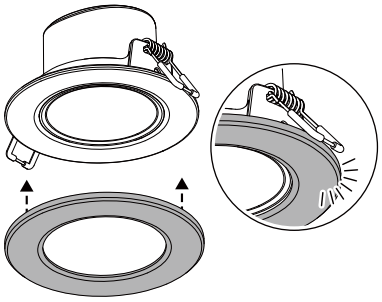
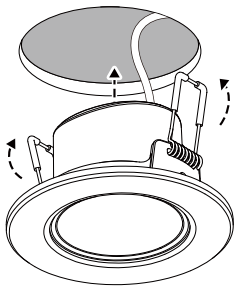
7